EMPORTE-PIÈCE DIAMÈTRE 64 MM

111,45 € HT
133,74 € TTC

Fabrication française

UGS : JLB64 | **Catégories :** Emporte pièces de Ø61 à 70 |

DESCRIPTION DU PRODUIT

Réalisés en acier et traités haute résistance, les emporte-pièces Boehm modèle JLB permettent la découpe précise de pastilles, rondelles ou joints dans les matériaux tendres : papier à joint, mousse, carton, cuir, feutre, liège, caoutchouc, plastique, tissu...etc.

Compatibilité

Cet emporte-pièce se fixe par un système d'ergot sur le mandrin:

- JLBM100

Cet emporte-pièce peut être utilisé manuellement en frappant au maillet sur le pourtour du tranchant, la matière posée sur l'emporte-pièce. Il peut également être installé sur une presse manuelle avec le mandrin JLBM100

Autres caractéristiques:

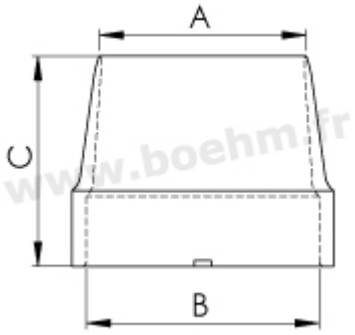

A:64 mm B: 73 mm C:52 mm

Mode de fixation : par verrouillage sur mandrin, manche ou poignée modèle JLB
Possibilités de jumelage : **voir le tableau de jumelage**

Pour toutes informations sur l'utilisation des outils, n'hésitez pas à consulter **nos tutoriels**

Fabrication française

INFORMATIONS COMPLÉMENTAIRES

Poids	0,28 kg
Diamètre en mm	64.00 mm