EMPORTE-PIÈCE DIAMÈTRE 23.5 MM (DIMENSION HORS STANDARD)

44,35 € HT
53,22 € TTC

Fabrication française

UGS : JLB23.5 | **Catégories :** Emporte pièces de Ø21 à 30 |

DESCRIPTION DU PRODUIT

Réalisés en acier et traités haute résistance, les emporte-pièces Boehm modèle JLB permettent la découpe précise de pastilles, rondelles ou joints dans les matériaux tendres : papier à joint, mousse, carton, cuir, feutre, liège, caoutchouc, plastique, tissu...etc.

Compatibilité

Cet emporte-pièce se fixe par un système d'ergot sur les mandrins, manches et poignées suivants :

- JLBM30
- JLBM30PA
- JLBM50
- JLBM50PA
- JLBM60

- JLBM60PA
- JLBM100

Autres caractéristiques:

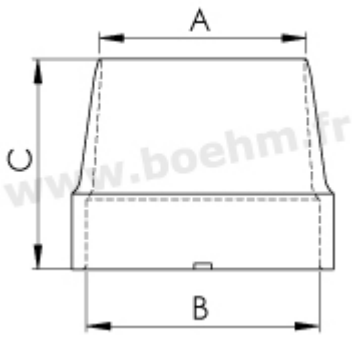

A:23.5 mm B:31 mm C:32 mm

Mode de fixation : par verrouillage sur mandrin, manche ou poignée modèle JLB
Possibilités de jumelage : **voir le tableau de jumelage**

Pour toutes informations sur l'utilisation des outils, n'hésitez pas à consulter **nos tutoriels**

Fabrication française

INFORMATIONS COMPLÉMENTAIRES

Poids	0,04 kg
Diamètre en mm	23.00 mm