EMPORTE-PIÈCE DIAMÈTRE 2.5 MM

5,69 € HT
6,83 € TTC

Fabrication française

UGS : JLB2.5 | **Catégories :** Emporte pièces de Ø2 à 10 |

DESCRIPTION DU PRODUIT

Réalisés en acier et traités haute résistance, les emporte-pièces Boehm modèle JLB permettent la découpe précise de pastilles, rondelles ou joints dans les matériaux tendres : papier à joint, mousse, carton, cuir, feutre, liège, caoutchouc, plastique, tissu...etc.

Compatibilité

Cet emporte-pièce se visse sur les mandrins, manches et poignées suivants :

JLBM10 JLBM20 JLBM30 JLBM30PA JLBM50 JLBM50PA JLBM52 JLBM53PA JLBM60 JLBM60PA JLBM100

Autres caractéristiques

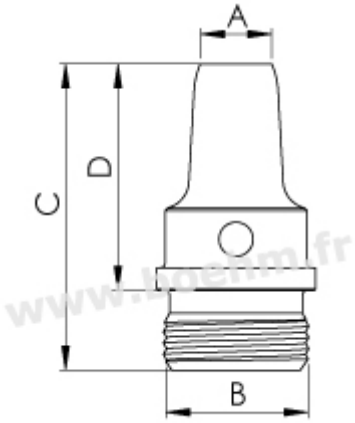

A=2.5 - B=M13 x 1 - C=27 - D=20

Mode de fixation : par vissage sur mandrin, manche ou poignée modèle JLB
Possibilités de jumelage : **voir le tableau de jumelage**

Pour toutes informations sur l’utilisation des outils, n’hésitez pas à consulter nos **tutoriels.**

Fabrication française

INFORMATIONS COMPLÉMENTAIRES

Poids	0,01 kg
Diamètre en mm	2.50 mm