EMPORTE PIÈCE DIAMÈTRE 12.3 MM (DIMENSION HORS STANDARD)

34,55 € HT
41,46 € TTC

UGS : JLB12.3 | **Catégories :** Emporte pièces de Ø11 à 20 |

DESCRIPTION DU PRODUIT

Réalisés en acier et traités haute résistance, les emporte-pièces Boehm modèle JLB permettent la découpe précise de pastilles, rondelles ou joints dans les matériaux tendres : papier à joint, mousse, carton, cuir, feutre, liège, caoutchouc, plastique, tissu...etc.

Compatibilité

Cet emporte-pièce se fixe par un système d'ergot sur les mandrins, manches et poignées suivants :

- JLBM20
- JLBM30
- JLBM30PA
- JLBM50
- JLBM50PA
- JLBM60
- JLBM60PA
- JLBM100

Autres caractéristiques:

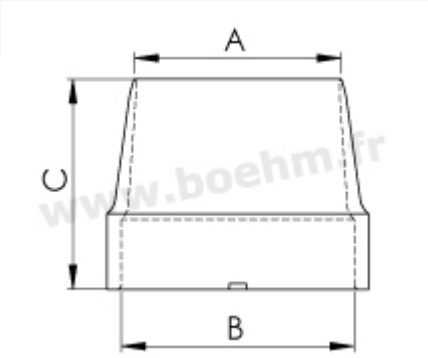

A:12.3 mm B:21 mm C:27 mm

Mode de fixation : par verrouillage sur mandrin, manche ou poignée modèle JLB
Possibilités de jumelage : **voir le tableau de jumelage**

Pour toutes informations sur l'utilisation des outils, n'hésitez pas à consulter **nos tutoriels**

Fabrication française